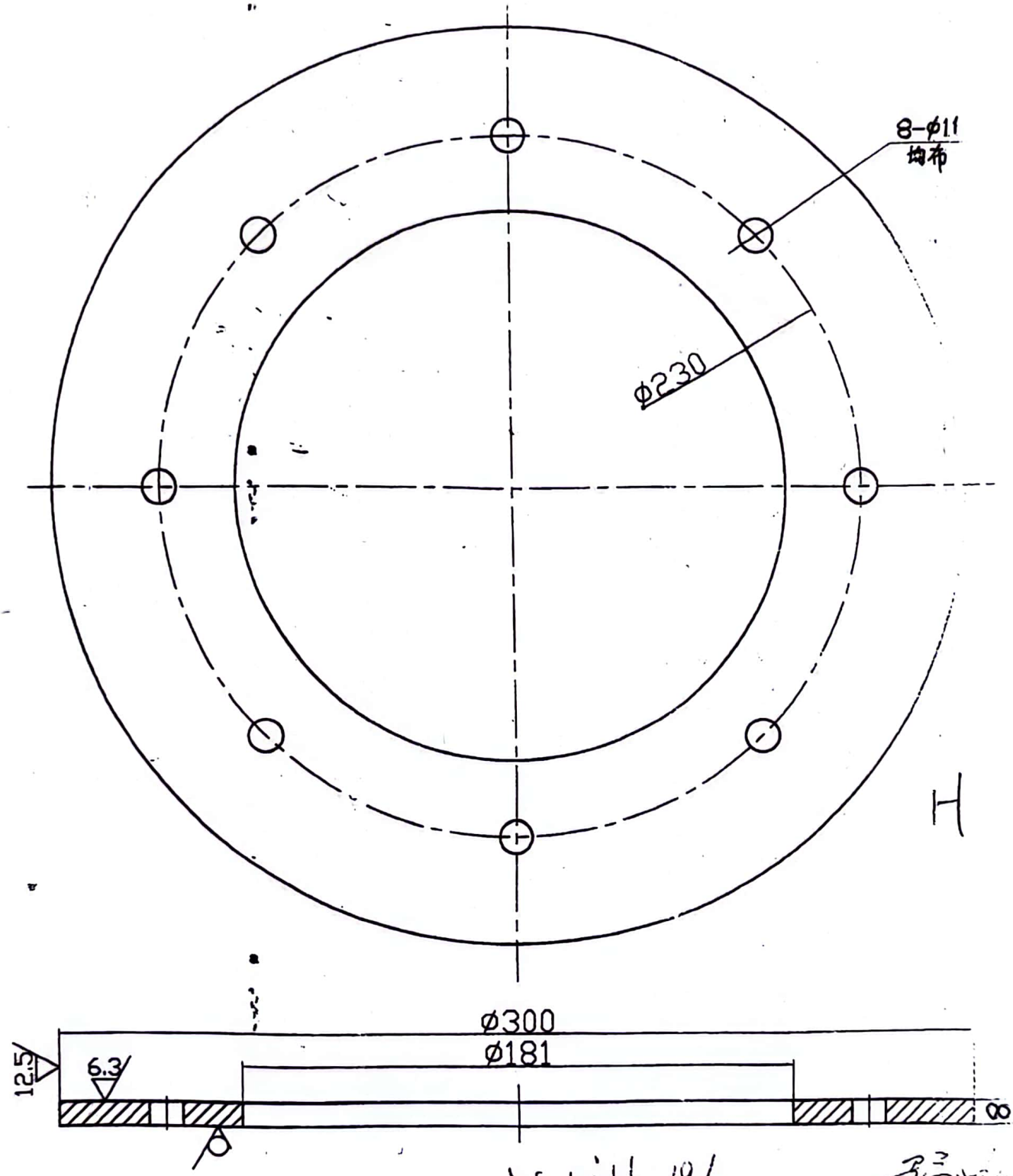


| 陕西锌业有限公司 | | | | Q235 | | | | |
|---|---|---|---|---|---|---|---|---|
| 设计 | | 审核 | | 专业 | 比例 | 件数 | 净重 | 联轴器压盖 RF147 |
| 制图 | | 审定 | | | | | | |
| 校对 | | 批准 | | | | | | |
| 所属图号 | RF147-23-005 | | | | | | | |

扫描全能王 创建